Krübb

baby cot 120x60 cm
kinderbett 120x60 cm
lit enfant 120x60 cm
cama infantile 20x60 cm
lettino 120x60 cm
łóżeczko 120x60 cm
babybedje 120x60 cm
dětská postýlka 120x60 cm
detská postieľka 120x60 cm

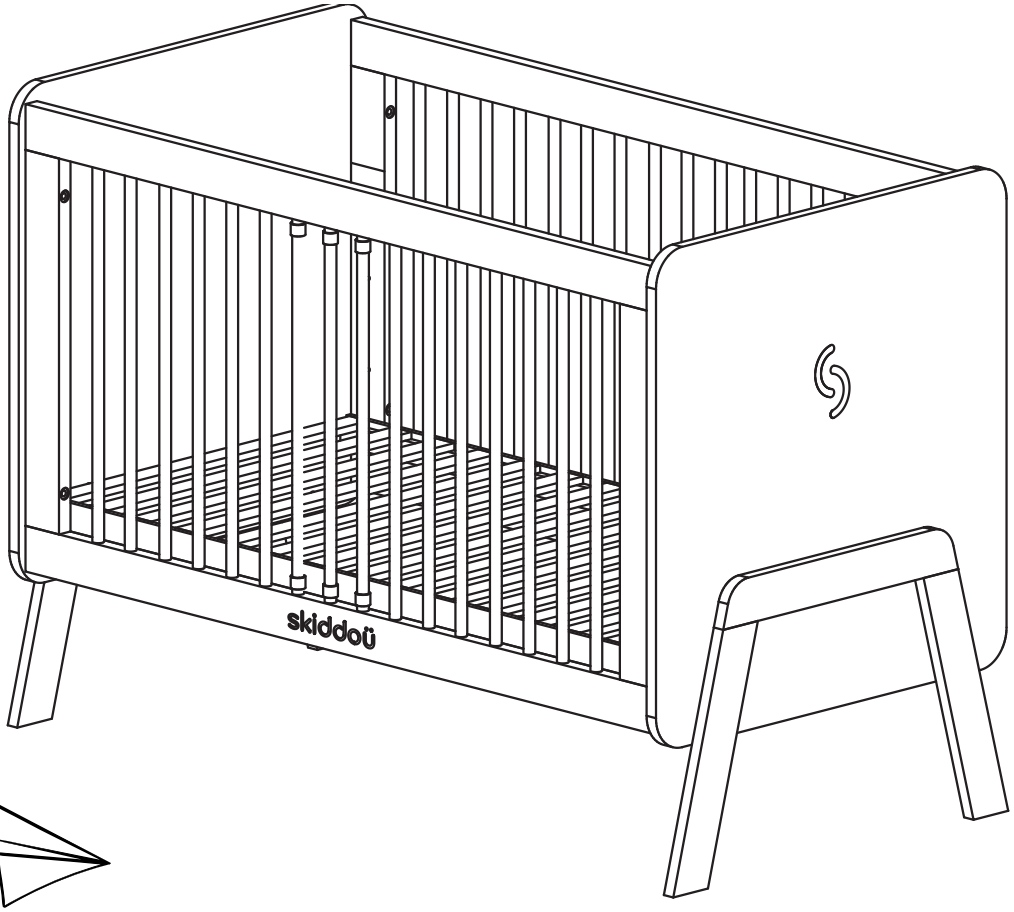

EN 716-1:2017+AC:2019
BS 8509:2008+A1:2011

EN user manual 6

DE bedienungsanleitung 10

FR guide d'utilisation 14

ES manual de usario 18

IT istruzioni per utente 22

PL instrukcja obsługi 26

NL gebruiksaanwijzing 30

CZ návod k obsluze 34

SK návod na použitie 38

KRÜBB 120x60cm

w.1

DE Montageanleitung
IT Istruzioni per il montaggio
ES instrucciones de montaje
GB Assembly instructions
PL Instrukcja montażu
FR Notice de montage

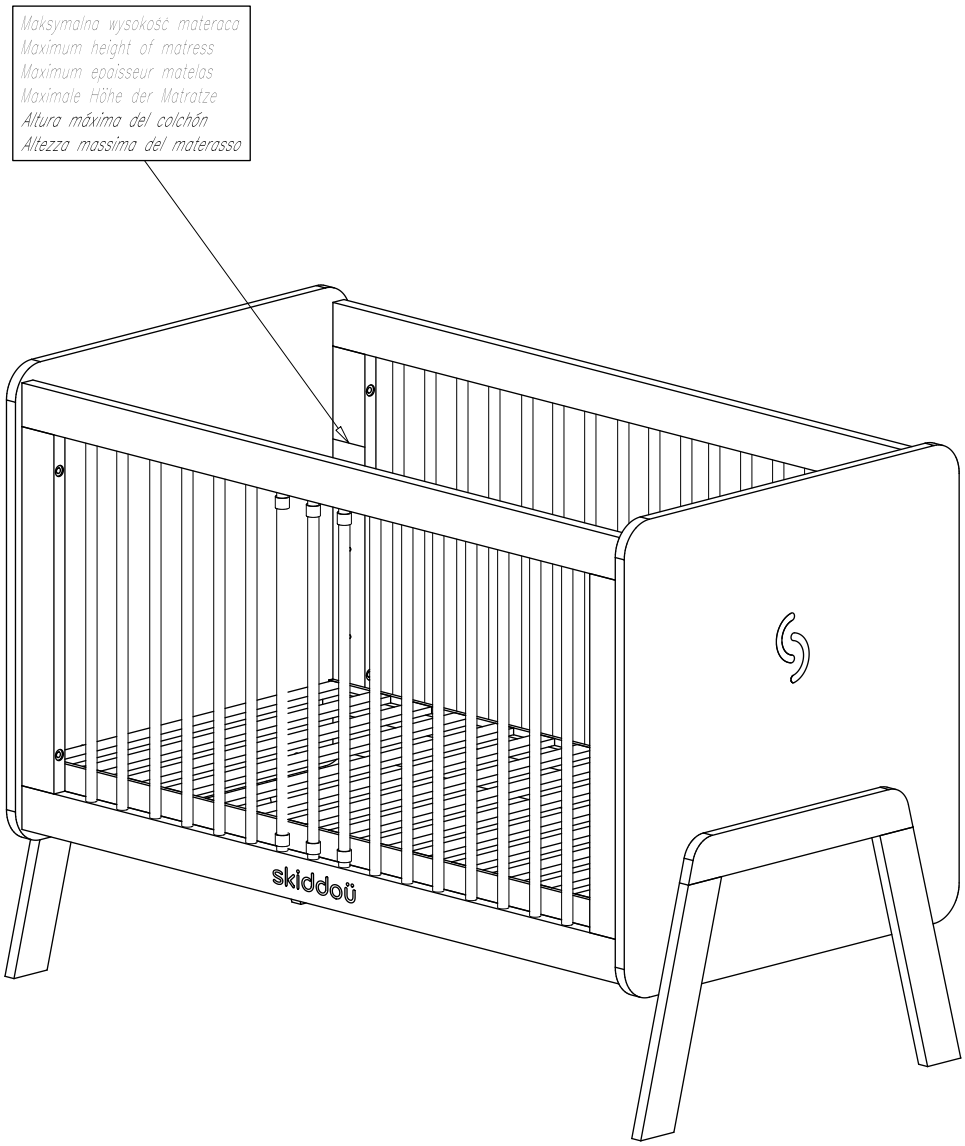

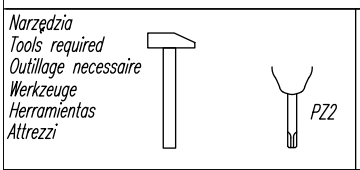

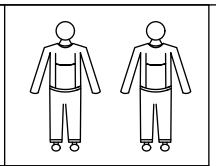

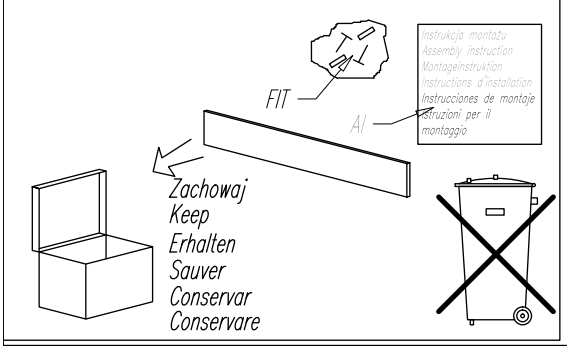

Ostrzeżenie! Nie pozostawiać dzieci bez opieki w pobliżu mebli podczas montażu. Małe części, niebezpieczeństwo uduszenia.

Warning! Do not leave children unattended near furniture during installation. Small parts, the danger of suffocation.

Achtung! Lassen Sie Kinder nicht unbeaufsichtigt in der Nähe von Möbel während der Installation. Kleine Teile, die Gefahr des Erstickens.

Attention! Ne laissez pas les enfants sans surveillance à proximité des meubles lors de leur montage. Les petites pičces peuvent présenter un risque de suffocation.

¡Advertencia! No dejar a los niños desatendidos cerca de los muebles durante el montaje. Piezas pequeñas, peligro de asfixia.

Avvertenza! Non lasciare il bambino incustodito vicino ai mobili durante il montaggio. Piccoli elementi, pericolo di soffocamento.

w.: 1/2021 rys.: KRUBB cot120

Nr 1 -2 szt.
Nr 2 -2 szt.
Nr 3 -1 szt.
Nr 4 -1 szt.
Nr 5 -1 szt.
AI - 1szt.
FIT - 1szt.

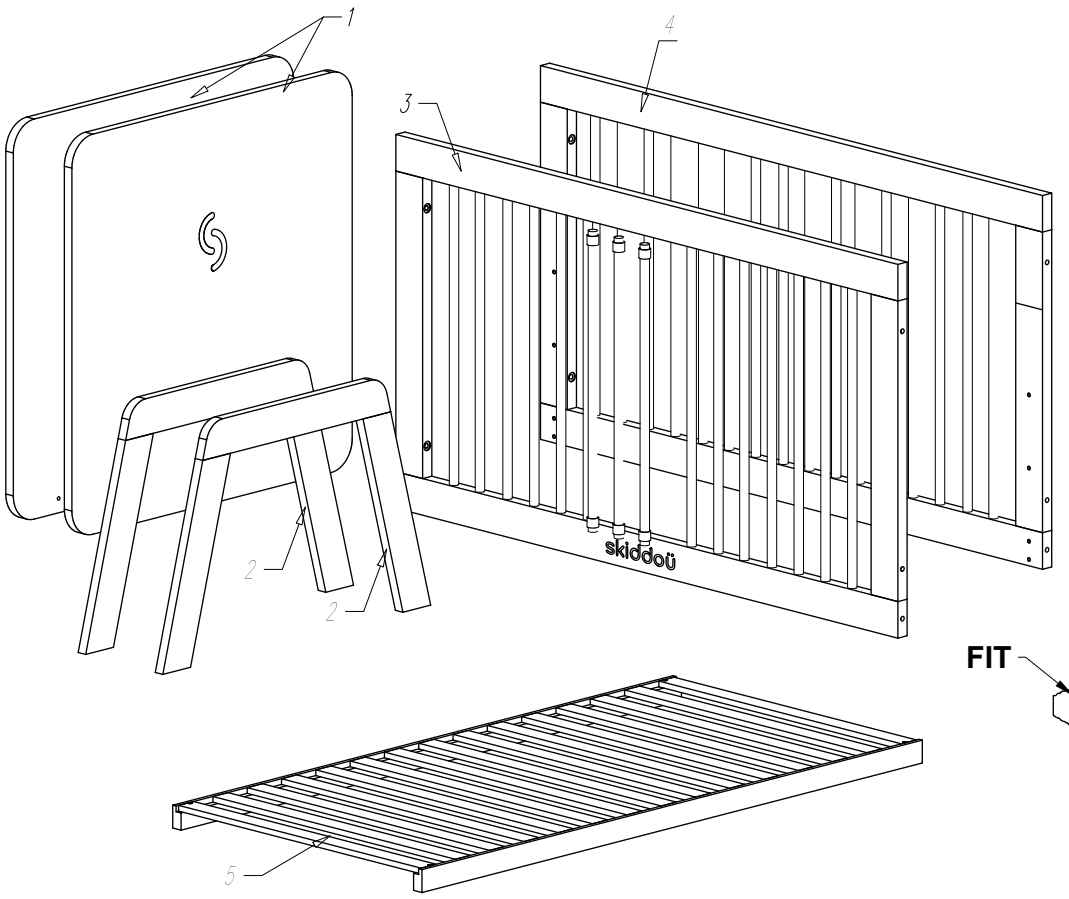

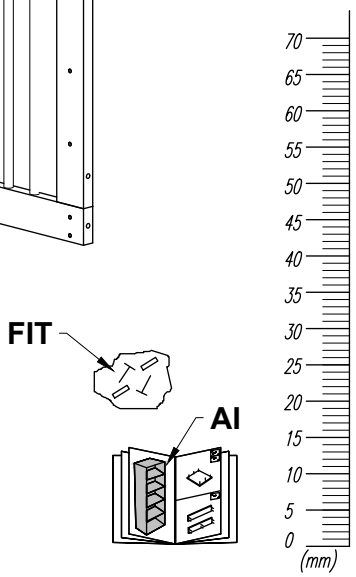

A	B	C	D	E	F	G
ø7,8x32 X4	L=70 mm X8	ø8x15/M6 X8	M6x50 X4	X4	M6x30 X8	X4

SW4 X1

KRUBB COT120

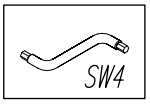

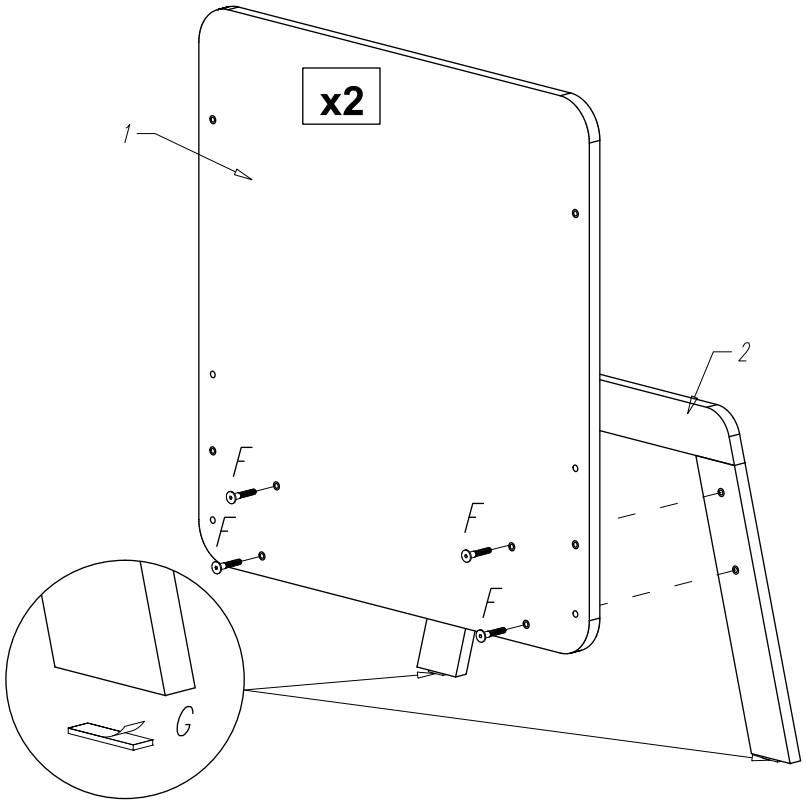

2/4

II

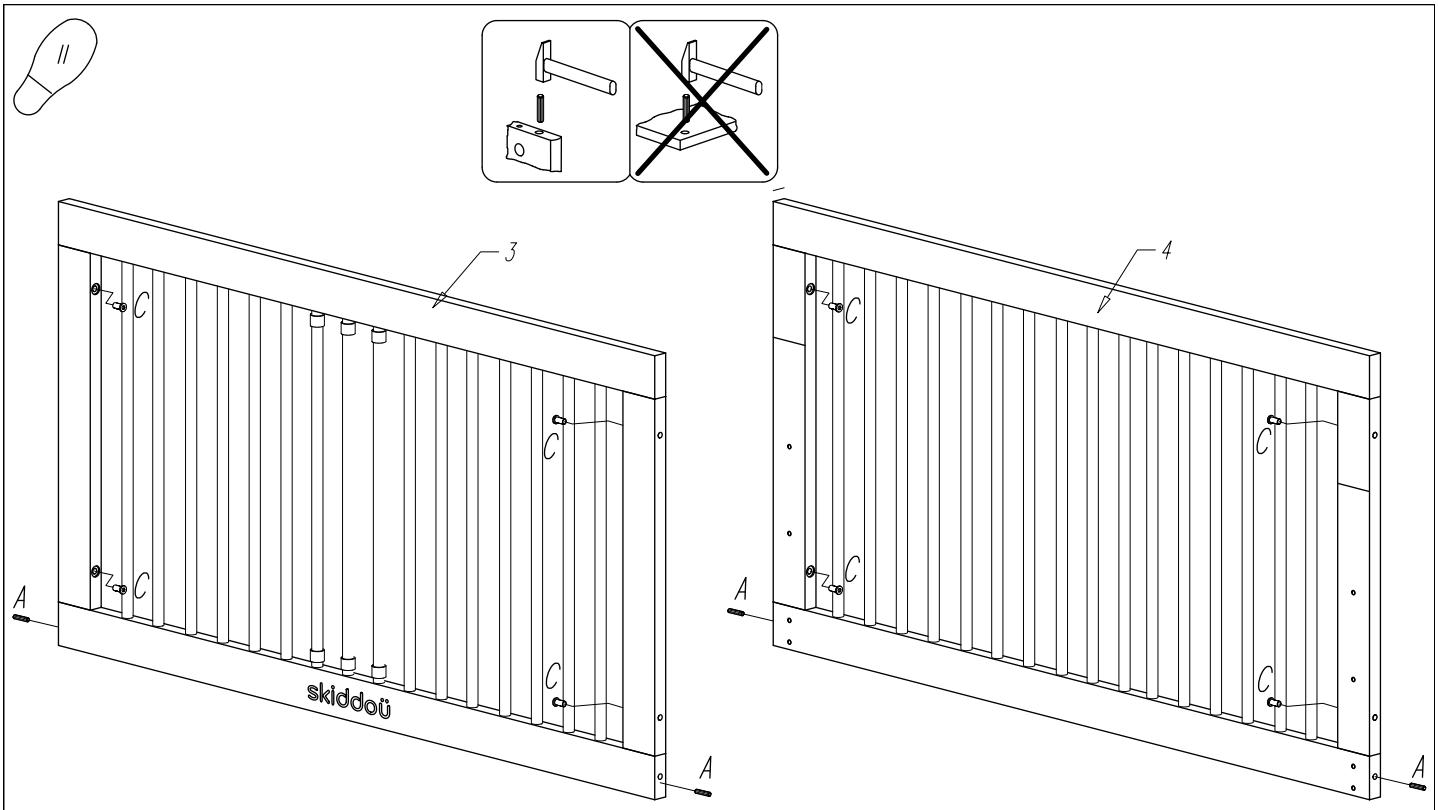

III

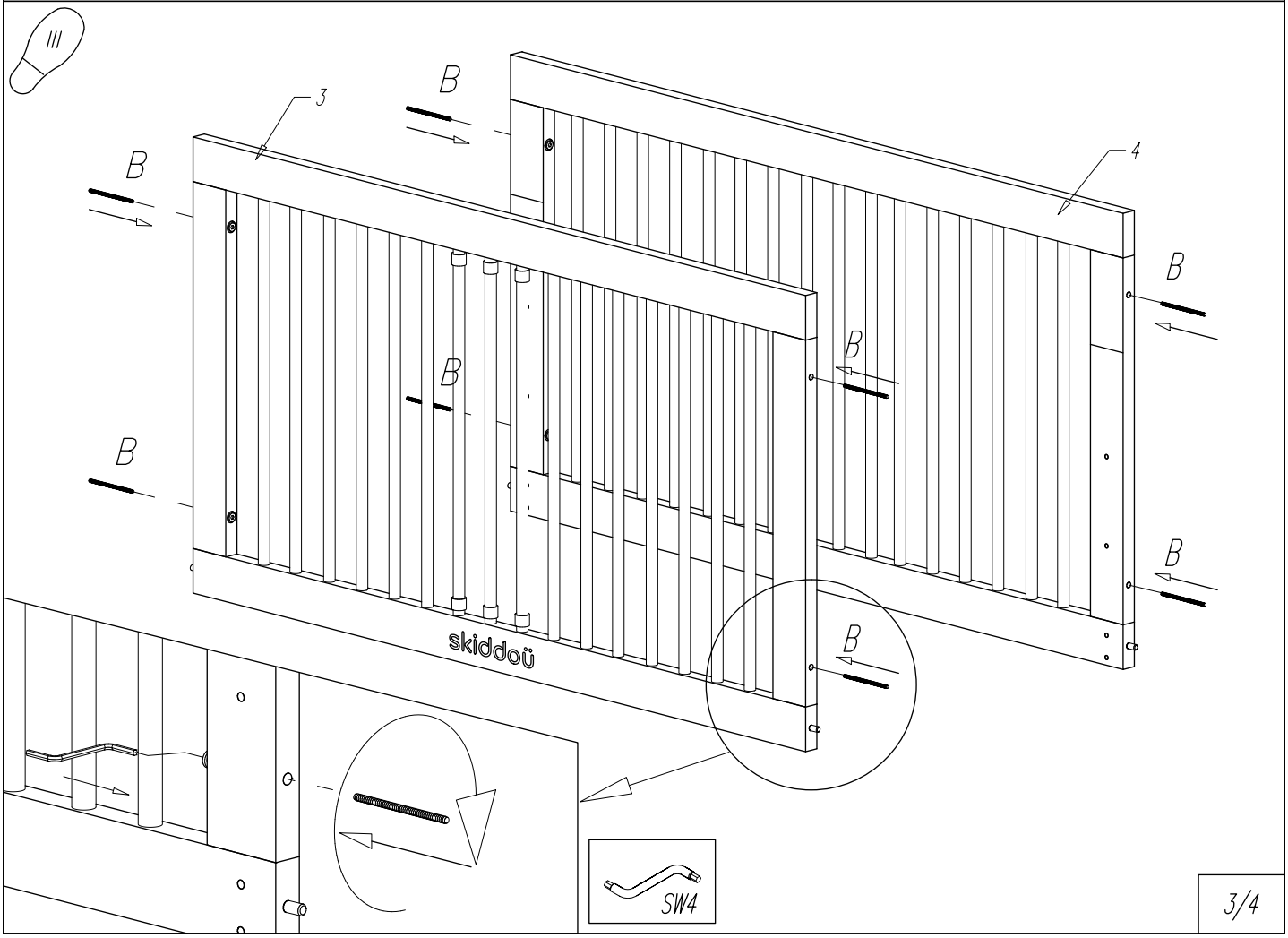

3/4

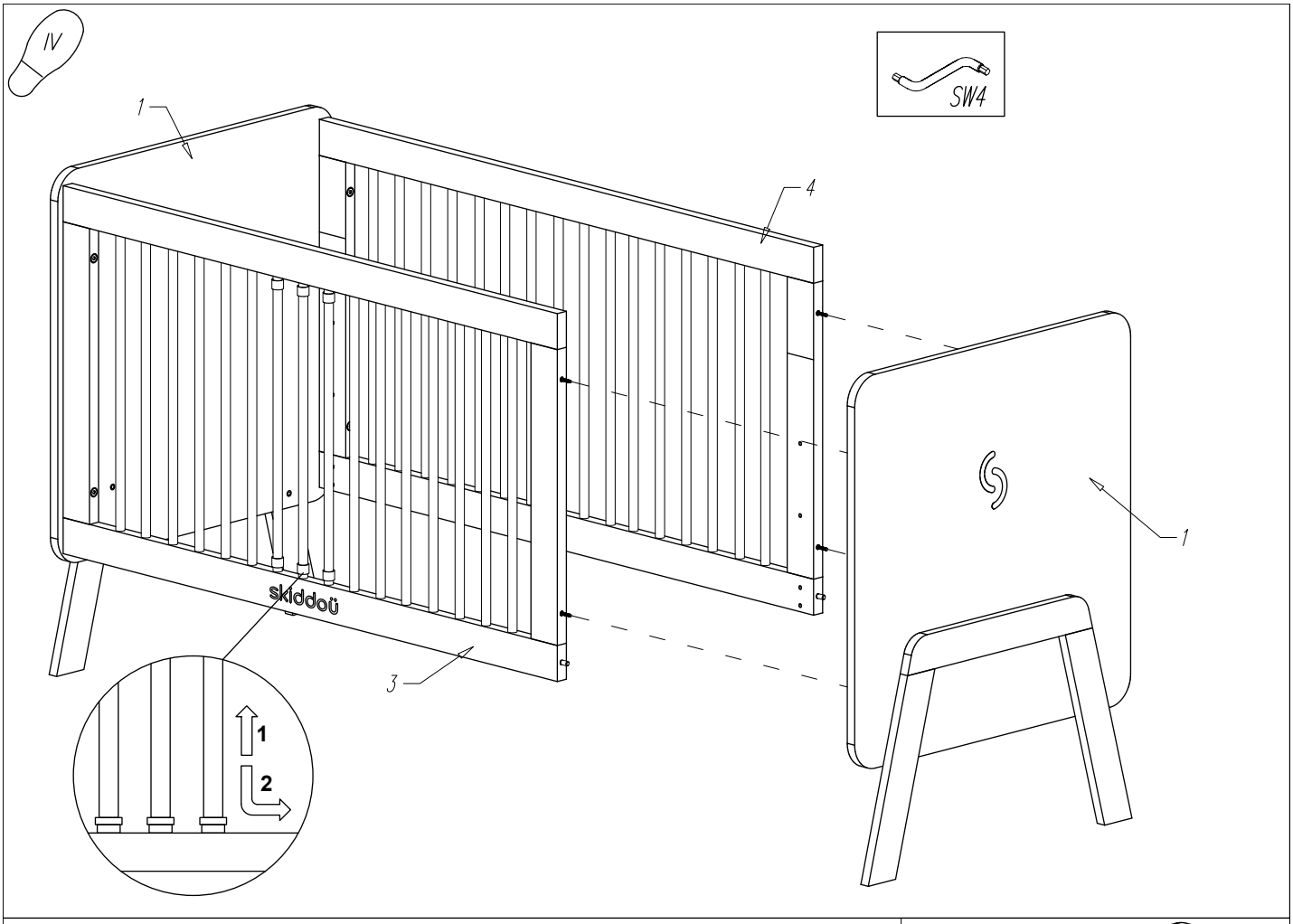
IV
SW4
1
4
skiddoü
3
1
2
1

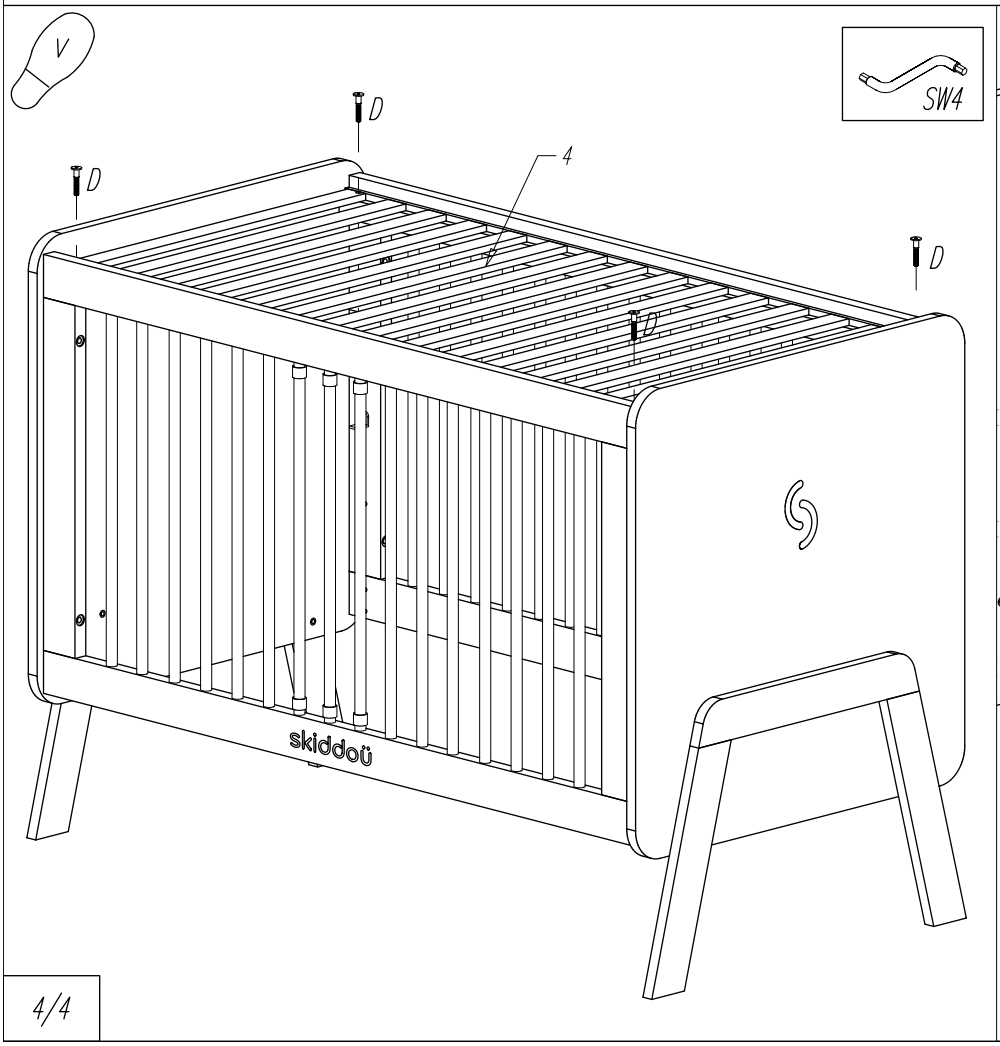
V
SW4
D
D
4
D
D
skiddoü

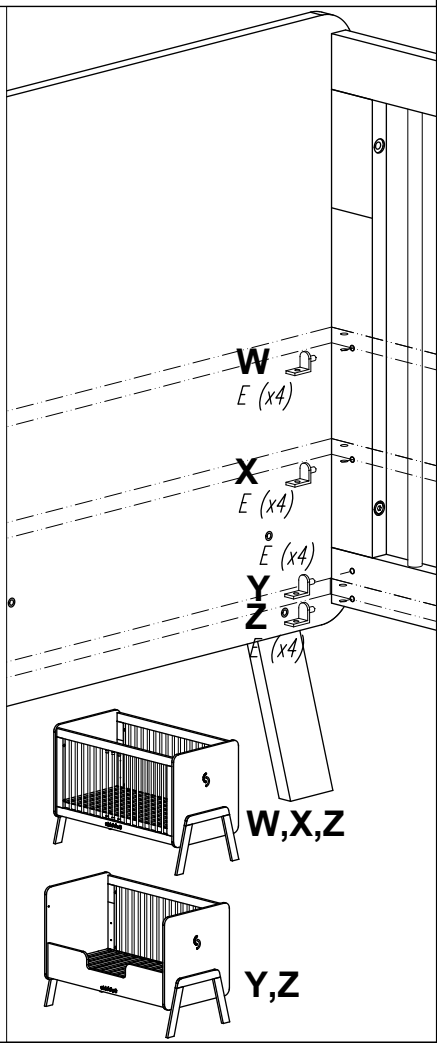
W
E (x4)
X
E (x4)
E (x4)
Y
Z
E (x4)
W,X,Z
Y,Z

4/4

Hello,

Thank you for the expression of sympathy. We are really happy that you have joined the skiddoü family. Since now we've taken care about the little ones who aren't able to take care of themselves yet.

skiddoü was born to smile. We know that when the child is born, the whole world smiles and so believe that happy parents raise happy babies.

Our mission is to create safe, comfortable, stylish and durable products that will accompany your daily discoveries.

We hope that the skiddoü product you've chosen will simplify your everyday life and reinforce the bond in the most important time of your journey.

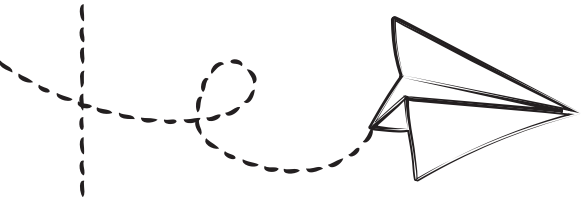

With smile,

skiddoü team

Baby cot function:

IMPORTANT, RETAIN FOR FUTURE REFERENCE: READ CAREFUILY

Warnings

- Be aware of the risk of open fire and other sources of strong heat, such as electric bar fires, gas fires, etc. in the near vicinity of the cot.
- Do not use the cot if any part is broken, torn or missing and use only spare parts approved by the manufacturer.
- Do not leave anything in the cot or place the cot close to another product, which could provide a foothold or present a danger of suffocation or strangulation, e.g. strings, blind/curtain cords;
- Do not use more than one mattress in the cot.
- The lowest position of the base is the safest. When your child starts to sit up unaided, use only this level.
- The thickness of the mattress must be so that the distance between the upper side of the mattress and the upper side of the upper edge of the bed is at least 500 mm with the base in the lowest position and at least 200 mm in the highest position of the cot base (see marked on the side – the mark indicates the maximum thickness of the mattress to be used with this cot).
- We recommend a mattress of 120x60 cm, whereby the distance between the mattress and the leg frames is maximally 30 mm.

- All assembly elements and fitting should be tightened properly and checked regularly and retightened as necessary,
- To prevent injury from falls, if the child is able to climb out of the cot, the cot shall no longer be used for that child,
- Only clean the bed with soap or any other mild cleaning agent without toxic components and with warm water.
- When movable bars are provided: always use the cot with all mounted or with all dismounted bars. To avoid head entrapment not use the cot only with a part of movable bars. If you leave the child unattended in the cot, always make sure that all movable bars are mounted.
- The cot is designed for newborns and children up to 4 years of age.

Convertible cot bed function:

IMPORTANT! KEEP FOR FUTURE REFERENCE

Warnings

- Do not place this child's bed near heat sources, windows and other furniture.
- Do not use this child's bed if any part is broken, torn or missing. Use only spare parts approved by the manufacturer.
- The convertible cot bed is designed for children from 18 months to 4 years old.
- We recommend a mattress of 120x60 cm.
- All assembly elements and fitting should be tightened properly and checked regularly and retightened as necessary.
- Only clean the bed with soap or any other mild cleaning agent without toxic components and with warm water.
- Do not leave anything in the cot or place the cot close to another piece of furniture, which could provide a foothold or present a danger of suffocation or strangulation, e.g. cords, blind/curtain cords. Any other items should be placed tightly against the wall or there should be a distance of 300 mm between them, the wall and the side of the cot.

Hallo,

Vielen Dank für Ihr Vertrauen. Wir freuen uns, Sie in der skiddoü-Familie willkommen zu heissen. Schön, dass Sie dabei sind. Von nun an werden wir uns um diejenigen kümmern, die noch nicht für sich selbst sorgen können.

skiddoü ist eine Marke, die geschaffen wurde, um Kinder und Eltern zum Lächeln zu bringen. Wir glauben, dass wenn ein Kind geboren wird, die ganze Welt lacht. Unsere Mission ist es, sichere, ergonomische, stilvolle und langlebige Produkte herzustellen, die es Ihnen ermöglichen, gemeinsam die Welt zu erkunden.

Wir hoffen, dass das Produkt, für das Sie sich entscheiden, Ihren Alltag erleichtert und Sie in jeder Phase Ihres Abenteuers begleitet. Die größte Belohnung wird Ihre Freude für uns sein!

Mit einem Lächeln,

skiddoü team

Die Funktion des Kinderbettes:

WICHTIG, FÜR SPÄTERE VERWENDUNG AUFBEWAHREN: SORGFÄLTIG LESEN

Warnungen

- Das Kinderbett sollten Sie nicht in die Nähe von offenem Feuer oder anderen Hitzequellen wie elektrische Kamine, Gasöfen, uswstellen.
- Verwenden Sie das Kinderbett nicht, wenn ein Teil beschädigt oder zerrissen ist, oder fehlt. Verwenden Sie nur vom Hersteller zugelassene Ersatzteile.
- Lassen Sie nichts im Kinderbett liegen und stellen Sie das Kinderbett nicht in die Nähe von Gegenständen, die den Fuß stützen oder eine Strangulations- oder Erstickungsgefahr verursachen könnten, wie z. B. Schnüre, Jalousien/Vorhänge.
- Verwenden Sie nicht mehr als eine Matratze im Kinderbett.
- Die niedrigste Einstellung des Bettgestells ist die sicherste. Wenn Ihr Kind beginnt, sich ohne Hilfe aufzusetzen, verwenden Sie nur diese Position.
- Die Dicke der Matratze muss so bemessen sein, dass der Abstand zwischen der Oberseite der Matratze und der Oberseite des Bettes in der untersten Position des Bodens mindestens 500 mm und in der höchsten Position des Bodens des Kinderbettes mindestens 200 mm beträgt (siehe Markierung an der Seite - die Markierung gibt die maximale Dicke der Matratze an, die mit diesem Kinderbett verwendet

werden kann).

- Gebrauchen Sie eine Matratze von 120x60 cm. Die Abstand zwischen Kopfende und Matratze bedarf maximal 30 mm sein, idem dito die Abstand zwischen Fussende und Matratze.
- Alle Befestigungen und Verschlüsse sollten korrekt angezogen sein und regelmäßig überprüft und gegebenenfalls nachgezogen werden.
- Um Verletzungen durch Stürze zu vermeiden, sollte das Kinderbett nicht mehr benutzt werden, sobald Ihr Kind in der Lage ist, aus dem Kinderbett zu klettern.
- Reinigen Sie das Bett nur mit Seife oder einem anderen milden Reinigungsmittel ohne toxische Bestandteile und mit warmem Wasser.
- Wenn bewegliche Stangen vorhanden sind: bitte das Kinderbett mit allen zu montierenden oder demontierenden Stangen verwenden. Um ein einklemmen des Kopfes zu vermeiden achten Sie darauf das alle Stangen korrekt angebracht oder entfrnt sind. Wenn Sie das Kind unbeaufsichtigt im Kinderbett lassen, immer darauf achten, dass alle beweglichen Stangen montiert sind.
- Das Kinderbett ist für Kinder von der Geburt bis zum Alter von 4 Jahren geeignet.

Liegefunktion:

WICHTIG! FÜR SPÄTERES NACHLESEN UNBEDINGT AUFBEWAHREN

Warnungen

- Stellen Sie das Kinderbett nicht in der Nähe von Wärmequellen, Fenstern oder anderen Möbeln auf
- Verwenden Sie das Kinderbett nicht, wenn ein Teil beschädigt ist, gerissen ist oder fehlt. Verwenden Sie nur vom Hersteller zugelassene Ersatzteile.
- Das Kinderbett mit Liegefunktion ist für Kinder im Alter von 18 Monaten bis 4 Jahren geeignet.
- Gebrauchen Sie eine Matratze von 120x60 cm.
- Alle Baugruppen und Befestigungen sollten ordnungsgemäß angezogen sein und regelmäßig überprüft und ggf. nachgezogen werden.
- Reinigen Sie das Bett nur mit Seife oder einem anderen milden Reinigungsmittel ohne toxische Bestandteile und mit warmem Wasser.
- Lassen Sie nichts im Kinderbett liegen und positionieren Sie das Bett nicht in der Nähe anderer Geräte, die als Fußstütze dienen oder eine Strangulations- oder Hängegefahr für das Kind darstellen könnten, z. B. Schnüre, Vorhang-/ Jalousieschnüre. Andere Produkte sollten eng an der Wand anliegen oder einen Abstand von 300 mm zwischen der Wand und der Seite des Kinderbetts haben.

Salut,

merci pour votre confiance. Nous sommes heureux de vous accueillir dans la famille skiddoü. Nous nous réjouissons beaucoup que vous ayez rejoint notre groupe. Désormais, nous prendrons soin ensemble de ceux qui ne savent pas encore prendre soin d'eux-mêmes.

skiddoü est une marque créée pour faire sourire les enfants et les parents. Nous croyons que lorsqu'un bébé naît, le monde entier rit. Notre mission est de créer des produits sûrs, ergonomiques, élégants et durables vous permettant de découvrir le monde ensemble.

Nous sommes pleins d'espoir que le produit choisi par vous facilitera votre vie au quotidien et vous accompagnera à chaque étape de votre aventure commune. Votre joie sera la plus belle récompense pour nous!

Avec sourire,

Équipe skiddoü

Fonction lit bébé:

IMPORTANT, À CONSERVER POUR RÉFÉRENCE FUTURE: A LIRE SOIGNEUSEMENT

Avertissements

- Faites attention a les risques de déclenchement d'incendie et d'autres sources de forte chaleur, comme les appareils de chauffage électrique, les appareils de chauffage à gaz, etc... dans la proche voisinage du lit.
- Ne pas utiliser le lit bébé si une pièce est endommagée, déchirée ou si une pièce manque. Utiliser seulement des pièces de rechange approuvées par le fabricant.
- Ne rien laisser dans le lit bébé, ni placer le lit bébé à proximité d'un autre objet qui pourrait servir de support pour le pied ou présenter un risque de suffocation ou d'étouffement tels que câbles, cordons de stores/rideaux etc..
- Ne pas utiliser plus d'un matelas dans le lit bébé.
- La position la plus basse du fond du lit bébé est la plus sûre. Quand l'enfant commence à s'assoir seul, il est recommandé d'utiliser exclusivement une telle position.
- L'épaisseur du matelas doit être telle que la distance parmi la surface supérieure du matelas et le bord supérieur du lit soit d'au moins 500 mm dans la

position la plus basse du fond et d'au moins 200 mm lorsque le matelas est dans sa position la plus élevée (voir le marquage sur le côté – le marquage indique l'épaisseur maximale du matelas pouvant être utilisé dans ce lit bébé).

- Utilisez un matelas de 120x60 cm. La distance entre la têtière et le matelas ne peut dépasser 30 mm, ainsi que pour la distance entre le pied du lit et du matelas.
- Toutes les pièces d'assemblage et de fixation doivent être bien serrées et régulièrement vérifiées et vissées si nécessaire.
- Afin de prévenir les lésions causées par la chute, quand le bébé peut sortir du lit bébé, le lit ne doit plus être utilisé.
- Nettoyez le lit uniquement avec du savon ou un autre détergent doux sans composants toxiques et de l'eau chaude.
- Quand le lit bébé est muni des barreaux à démonter: utilisez le lit seulement quand tous les barreaux sont montés ou tous les barreaux sont démontés. A cause du risque de coincer la tête il est interdit d'utiliser ce lit quand les barreaux sont démontés partiellement. Quand tu laisses le bébé au lit sans surveillance, assures-toi que tous les barreaux à enlever sont montés.
- Le lit bébé est destiné aux enfants de la naissance à 4 ans.

Fonction canapé enfant:

IMPORTANT! CONSERVER POUR RÉFÉRENCE ULTÉRIEURE

Avertissements

- Ne pas placer le lit bébé à proximité de sources de chaleur, de fenêtres et d'autres meubles.
- Ne pas utiliser le lit bébé si une pièce est endommagée, déchirée ou si une pièce manque. Utiliser seulement des pièces de rechange approuvées par le fabricant
- Le lit bébé dans la version canapé est destiné aux enfants de 18 mois à 4 ans.
- Utilisez un matelas de 12x60 cm.
- Toutes les pièces d'assemblage et de fixation doivent être bien serrées et régulièrement vérifiées et vissées si necessaire.
- Nettoyez le lit uniquement avec du savon ou un autre détergent doux sans composants toxiques et de l'eau chaude.
- Ne rien laisser dans le lit bébé, ne pas placer le lit bébé à proximité d'un autre équipement qui pourrait servir de support pour le pied ou présenter un risque d'étouffement ou de pendaison de l'enfant, p.ex. câbles, cordons de stores/rideaux etc. Les autres produits doivent adhérer strictement au mur ou avoir un écart de 300 mm entre le mur et le côté du lit.

Hola!

Gracias por su confianza. Nos complace darles la bienvenida a la familia skiddoü. Estamos muy contentos de que se hayan unido a nuestro grupo. A partir de ahora, nos ocuparemos de aquellos que aún no pueden cuidarse a sí mismos.

skiddoü es una marca creada para hacer sonreír a los niños y a los padres. Creemos que cuando nace un bebé, el mundo entero sonríe. Nuestra misión es crear productos seguros, ergonómicos, elegantes y duraderos que les permitan descubrir el mundo juntos.

Esperamos que el producto que elijan, les facilitará la vida cotidiana y les acompañará en cada etapa de sus aventuras. Su alegría será la mayor recompensa para nosotros!

Con una sonrisa,

Equipo de skiddoü

Función de cuna de bebé:

IMPORTANTE, CONSERVAR PARA EL FUTURO: LEER DETENIDAMENTE

Advertencias

- Tener en cuenta los riesgos asociados con las llamas abiertas y otras fuentes de calor fuerte, como calentadores eléctricos, chimeneas de gas, etc. cerca de la cuna.
- No utilizar la cuna si alguna pieza está dañada, rota o falta. Utilizar únicamente repuestos aprobados por el fabricante.
- No dejar nada en la cuna ni colocar la cuna junto a ningún otro producto que pueda ser un apoyo para el pie o suponer un riesgo de asfixia o estrangulamiento para el niño, por ejemplo, cables, cordones de persianas / cortinas.
- No utilizar más de un colchón en una cuna.
- El nivel más bajo del somier de la cuna es el más seguro. Utilizar este nivel solo cuando el niño comience a sentarse por sí solo.
- La altura del colchón debe ser tal que la distancia entre la parte superior del colchón y el borde superior de la cama sea de al menos 500 mm en la posición más baja del somier de la cama y de al menos 200 mm en la posición más alta de la base de la cama (ver marca en el lado - la marca indica la altura máxima del colchón que se puede utilizar con esta cuna).

- Las dimensiones recomendadas del colchón son 120x60 cm, mientras que la distancia entre el colchón y el marco de las patas es de un máximo de 30 mm.
- Todos los elementos de montaje y fijaciones deben apretarse adecuadamente y revisarse periódicamente y volver a apretarse si es necesario.
- Para evitar lesiones por caídas, la cuna no debe usarse una vez que el bebé pueda salir de la cuna.
- La cuna solo debe limpiarse con jabón o cualquier otro detergente suave no tóxico y agua tibia.
- En el caso de barrotes desmontables: la cuna debe utilizarse siempre con todos los barrotes instalados o desmontados. Para evitar que la cabeza del bebé que atrapada, no usar la cuna con solo algunos barrotes colocados. Asegurarse siempre de que todos los barrotes estén en su lugar al dejar al bebé desatendido en la cuna.
- La cuna está destinada a recién nacidos y niños de hasta 4 años de edad.

Función canapé:

¡IMPORTANTE! GUARDA PARA EL FUTURO COMO REFERENCIA

Advertencias

- No colocar la cuna cerca de fuentes de calor, ventanas y otros muebles.
- No utilizar la cuna si alguna pieza está dañada, rota o falta. Utilizar únicamente repuestos aprobados por el fabricante.
- Las dimensiones recomendadas del colchón son de 120x60 cm.
- Todos los elementos de montaje y fijaciones deben apretarse adecuadamente y revisarse periódicamente y volver a apretarse si es necesario.
- La cuna solo debe limpiarse con jabón o cualquier otro detergente suave no tóxico y agua tibia.
- No dejar nada en la cuna ni colocar la cuna junto a ningún otro producto que pueda ser un apoyo para el pie o suponer un riesgo de asfixia o estrangulamiento para el niño, por ejemplo, cables, cordones de persianas / cortinas. Los demás productos deben apoyarse perfectamente contra la pared o mantener un espacio de 300 mm entre la pared y un lado de la cuna.
- La cuna en la versión canapé está destinada a niños de 18 meses a 4 años.

Ciao,

grazie per la vostra fiducia. Siamo felici di poterti dare il benvenuto nella famiglia skiddoü. Ci fa molto piacere vedervi con noi. Da ora, insieme, ci prenderemo cura di tutti quelli che non lo sanno fare da soli.

skiddoü è un marchio creato per far sorridere i bambini e i loro genitori. Crediamo che quando nasce un bambino, tutto il mondo sorride. La nostra missione è creare prodotti sicuri, ergonomici, eleganti e affidabili che permettono di scoprire il mondo insieme.

Speriamo che il prodotto che avete scelto Vi aiuterà nella quotidianità e Vi farà compagnia in ogni fase di questa nostra avventura. Il premio migliore che ci potete dare è la Vostra gioia!

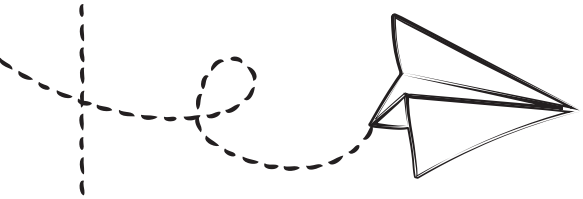

Con sorriso,

Team di skiddoü

Funzione culla per bambini:

IMPORTANTE, CONSERVARE PER FUTURI RIFERIMENTI: LEGGERE ATTENTAMENTE

Avvertenze

- È importante tenere a mente i rischi legati alle fiamme aperte e ad altre fonti di calore forte, quali, stufette elettriche, caminetti a gas, ecc. vicino alla culla.
- Non usare la culla se uno dei suoi elementi è danneggiato, strappato o mancante. Usare soltanto i pezzi di ricambio autorizzati dal produttore.
- Non lasciare niente dentro la culla, né posizionare la culla accanto ad un altro oggetto che possa fare da supporto per il piede o costituire il rischio di soffocamento o strangolamento, quali cavi, corde degli avvolgibili/delle tende.
- Non usare più di un materasso.
- La posizione più bassa della base della culla è la più sicura. Quando il bambino riesce a stare seduto da solo, usare solo questa posizione.
- Lo spessore del materasso deve essere tale che tra la superficie superiore del materasso e il bordo superiore del letto sia di almeno 500 mm in posizione più bassa e almeno 200 mm in posizione più alta della base della culla (vedi: simbolo sul lato – indica lo spessore massimo del materasso che può essere

usato nella culla).
- Le misure raccomandate del materasso sono di 120x60 cm e la distanza tra il materasso e il telaio dei piedini è di max 30 mm.
- Tutti gli elementi di montaggio e i fissaggi devono essere correttamente serrati e regolarmente controllati. Se necessario, avvitati nuovamente.
- Per evitare traumi dovuti alla caduta, quando il bambino sarà in grado di uscire dalla culla, non usarla più.
- La culla deve essere lavata soltanto con il sapone o un altro detergente delicato, senza ingredienti tossici, con l'acqua calda.
- In caso di pioli rimovibili: la culla deve essere usata sempre con tutti i pioli montati o smontati. Per evitare l'intrappolamento della testa, usare la culla dopo aver montato soltanto alcuni pioli. Se il bambino rimane nella culla da solo, assicurarsi che tutti i pioli siano montati.
- La culla è stata concepita per i neonati e i bambini fino a 4 età.

Funzione divanetto:

IMPORTANTE! CONSERVARE PER FUTURO RIFERIMENTO

Avvertenze

- La culla non deve stare vicino alle fonti di calore, finestre ed altri mobili.
- Non usare la culla se uno dei suoi elementi è danneggiato, strappato o mancante. Usare soltanto i pezzi di ricambio autorizzati dal produttore.
- Le misure raccomandate del materasso: 120x60 cm
- Tutti gli elementi di montaggio e i fissaggi devono essere correttamente serrati e regolarmente controllati. Se necessario, avvitati nuovamente.
- La culla deve essere lavata soltanto con il sapone o un altro detergente delicato, senza ingredienti tossici, con l'acqua calda.
- Non lasciare niente dentro la culla, né posizionare la culla accanto ad un altro oggetto che possa fare da supporto per il piede o costituire il rischio di soffocamento o strangolamento, quali cavi, corde degli avvolgibili/delle tende. Gli altri oggetti devono aderire alla parete o tra la parete e la sponda della culla deve esserci la distanza di 300 mm.
- La culla in versione divanetto è stata concepita per bambini da 18 mesi a 4 anni di età.

Cześć,

dziękujemy za zaufanie. Miło nam powitać Was w rodzinie skiddoü. Cieszymy się niezmiernie, że dołączyliście do naszego grona. Od teraz wspólnie będziemy dbać o tych, którzy sami o siebie jeszcze nie potrafią.

skiddoü to marka stworzona, by sprawiać uśmiech na twarzach dzieci i rodziców. Wierzymy, że gdy rodzi się dziecko, cały świat się śmieje. Naszą misją jest tworzenie bezpiecznych, ergonomicznych, stylowych i trwałych produktów, pozwalających Wam wspólnie odkrywać świat.

Jesteśmy pełni nadziei, że wybrany przez Was produkt ułatwi codzienność oraz będzie towarzyszyć Wam na każdym etapie wspólnej przygody. Największą nagrodą będzie dla nas Wasza radość!

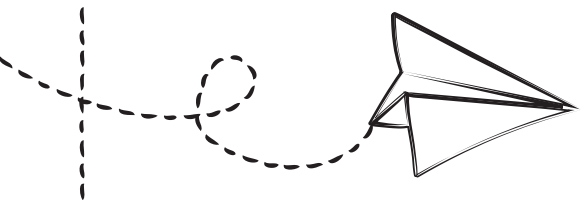

Z uśmiechem,

zespół skiddoü

Funkcja łóżeczka dziecięcego:

WAŻNE, ZACHOWAĆ DO PÓŹNIEJSZEGO STOSOWANIA: UWAŻNIE PRZECZYTAĆ

Ostrzeżenia

- Bądź świadom ryzyka, jakie stanowi otwarty ogień lub inne silne źródło ciepła, takie jak promienniki elektryczne lub gazowe itp. umieszczone w pobliżu łóżka.
- Nie należy używać łóżeczka, jeśli jakakolwiek część jest uszkodzona, rozdarta lub jeśli jakiejkolwiek części brakuje. Należy używać wyłącznie części zamiennych zatwierdzonych przez producenta.
- Nie należy pozostawiać nic w łóżeczku ani umieszczać łóżeczka w pobliżu innego przedmiotu, który mógłby stanowić podparcie dla stopy lub stwarzać zagrożenie uduszenia lub udławienia, takich jak przewody, sznurki rolet/zasłon.
- Nie należy używać więcej niż jednego materaca w łóżeczku.
- Najniższe ustawienie podstawy łóżeczka jest najbezpieczniejsze. Kiedy dziecko zacznie samodzielnie siedzieć, należy używać wyłącznie takiego ustawienia.
- Grubość materaca musi być taka, aby odległość pomiędzy górną stroną materaca a górną krawędzią łóżka wynosiła co najmniej 500 mm w najniższym ustawieniu podstawy i co najmniej 200 mm w najwyższym ustawieniu podstawy łóżeczka

(patrz oznaczenie na boku - oznaczenie wskazuje maksymalną grubość materaca, który może być używany z tym łóżeczkiem).
- Zalecana wielkość materaca powinna wynosić 120x60 cm. Przy tej wielkości szczelina między materacem a bokami i szczytami nie przekracza 30 mm.
- Wszystkie elementy montażowe i mocowania powinny być prawidłowo dokręcone i regularnie sprawdzane, a w razie potrzeby ponownie dokręcane.
- Aby zapobiec urazom spowodowanym upadkiem, gdy dziecko będzie w stanie wyjść z łóżeczka, łóżeczko powinno przestać być używane.
- Czyścić łóżeczko tylko ciepłą wodą z dodatkiem mydła lub jakimkolwiek innym łagodnym środkiem czyszczącym bez toksycznych składników.
- Jeśli łóżeczko ma wyjmowane szczeble: używaj łóżeczka wyłącznie z zamontowanymi lub zdemontowanymi wszystkimi wyjmowanymi szczeblami. Ze względu na niebezpieczeństwo uwięzienia głowy nie dopuszcza się używania łóżeczka tylko z częścią wyjętych wyjmowanych szczebli. Jeśli pozostawiasz dziecko w łóżeczku bez nadzoru, zawsze sprawdź, czy wszystkie wyjmowane szczeble są zamontowane.
- Łóżeczko przeznaczone jest dla dzieci w wieku od urodzenia do 4 lat.

Funkcja tapczanika:

WAŻNE! ZACHOWAJ NA PRZYSZŁOŚĆ JAKO ODNIESIENIE

Ostrzeżenia

- Nie należy umieszczać łóżeczka dziecięcego w pobliżu źródeł ciepła, okien i innych mebli.
- Nie należy używać łóżeczka, jeśli jakakolwiek część jest uszkodzona, rozdarta lub jeśli jakiejkolwiek części brakuje. Należy używać wyłącznie części zamiennych zatwierdzonych przez producenta.
- Zalecana wielkość materaca powinna wynosić 120x60 cm.
- Wszystkie elementy montażowe i mocowania powinny być prawidłowo dokręcone i regularnie sprawdzane, a w razie potrzeby ponownie dokręcane.
- Czyścić łóżeczko tylko ciepłą wodą z dodatkiem mydła lub jakimkolwiek innym łagodnym środkiem czyszczącym bez toksycznych składników.
- Nie pozostawiać w łóżku czegokolwiek ani nie ustawiać łóżka w pobliżu innego sprzętu, który mógłby stanowić podparcie dla stopy lub spowodować niebezpieczeństwo uduszenia lub powieszenia dziecka, np. Przewody, sznurki zasłon/ żaluzji. Pozostałe produkty powinny ściśle przylegać do ściany lub mieć odstęp 300 mm pomiędzy ścianą a bokiem łóżeczka.
- Łóżeczko w wersji tapczanika jest przeznaczone dla dzieci w wieku od 18 miesięcy do 4 lat.

Hallo!

bedankt u voor uw vertrouwen. We zijn blij dat we jullie in skiddoü familie mogen verwelkomen. Het doet ons groot plezier dat je lid van onze groep bent geworden. Van nu af aan zullen wij samen voor degenen zorgen die nog niet voor zichzelf kunnen zorgen.

skiddoü is een merk dat werd ontwikkeld om een glimlach te toveren op de gezichten van kinderen en ouders. Wij geloven dat als er een baby wordt geboren, verheugt zich de hele wereld. Onze missie is de veilige, ergonomische, stijlvolle en duurzame producten te ontwikkelen waarmee je samen de wereld kunt verkennen.

Wij hopen dat het door u gekozen product uw dagelijks leven zal vergemakkelijken en u in elke stap van uw gezamenlijke avontuur zal begeleiden. De grootste beloning voor ons zal jullie tevredenheid zijn!

Met een glimlach,

het skiddoü team

Kinderbed functie:

BELANGRIJK, BEWAAR VOOR TOEKOMSTIG GEBRUIK: LEES HET AANDACHTIG

Waarschuwingen

Wees je bewust van het risico van open vuur en andere sterke warmtebronnen, zoals elektrische radiatoren, gaskookplaten en dergelijke vlak in de buurt van het kinderbedje.
Ga niet door met het gebruik van een kinderbedje als er onderdelen gebroken zijn of als de stof gescheurd of gescheurd is. Gebruik alleen originele reserveonderdelen die door de fabrikant zijn goedgekeurd.
Laat niets achter in het kinderbedje of plaats het kinderbedje niet in de buurt van een ander product dat voet aan de grond kan krijgen of gevaar voor verstikking of verwurging kan opleveren, bv. touwtjes, blind/gordijnkoorden, enz.
Het kinderbedje mag niet worden gebruikt zonder de matrasbodem.
De laagste stand van de bodem is het veiligst. Wanneer uw kind zelfstandig rechtop begint te zitten, moet enkel deze stand worden gebruikt.
De dikte van de matras moet zodanig zijn de afstand tussen de bovenkant van de matras en de bovenkant van het bedje bedraagt ten minste 500 mm in de onderste stand van de bodem en ten minste 200 mm in de hoogste stand van de bodem. (zie markering op

de zijkant - de markering informeert over de maximale dikte van de matras voor dit kinderbedje).
De aanbevolen matrasafmeting bedraagt 120x60 cm.
Bij deze matrasafmeting is de opening tussen de matras en de zijkanten en de bovenkanten niet meer dan 30 mm.
Alle montage- en bevestigingselementen moeten goed worden vastgezet en regelmatig gecontroleerd, indien nodig vastgedraaid.
Om letsel door vallen te voorkomen, moet het kinderbedje niet meer worden gebruikt zodra het kind uit het bed kan klimmen.
Maak het kinderbedje schoon met zeepwater of een ander mild schoonmaakmiddel zonder giftige bestanddelen.
Bij verwijderbare sporten: gebruik het kinderbedje alleen met alle verwijderbare sporten gemonteerd of verwijderd Vanwege het risico van het bekneld raken van het hoofd is het niet toegestaan het kinderbedje te gebruiken met slechts enkele verwijderbare sporten verwijderd. Controleer altijd, wanneer het kindje zonder toezicht in het bedje ligt, dat alle verwijderbare sporten goed zijn gemonteerd.
Het kinderbedje is voor kinderen vanaf de geboorte tot 4 jaar.

Kinderbed bank functie:

BELANGRIJK! BEWAAR ALS NASLAGWERK

Waarschuwingen

Plaats het kinderbedje niet in de buurt van warmtebronnen, ramen of andere meubels.
Ga niet door met het gebruik van een kinderbedje als er onderdelen gebroken zijn of als de stof gescheurd of gescheurd is. Gebruik alleen originele reserveonderdelen die door de fabrikant zijn goedgekeurd.
De aanbevolen matrasafmeting bedraagt 120x60 cm.
Alle montage- en bevestigingselementen moeten goed worden vastgezet en regelmatig gecontroleerd, indien nodig vastgedraaid.
Maak het kinderbedje schoon met zeepwater of een ander mild schoonmaakmiddel zonder giftige bestanddelen.
Laat niets achter in het kinderbedje of plaats het kinderbedje niet in de buurt van een ander product dat voet aan de grond kan krijgen of gevaar voor verstikking of verwurging kan opleveren, bv. touwtjes, blind/gordijnkoorden, enz. Overige producten moeten strak tegen de muur passen of een afstand van 300 mm tussen de muur en de zijkant van het kinderbedje hebben.
Kinderbed bank is geschikt voor de kinderen tussen 18 maanden en 4 jaar.

Zdravíme,

děkujeme Vám za projevenou důvěru. Je pro nás potěšením Vás přivítat v rodině skiddoü. Máme obrovskou radost, že jste se k nám přidali. Nyní budeme společně pečovat o ty, kteří se o sebe sami ještě postarat nedokáží.

Skiddoü je značkou založenou k tomu, aby přinášela úsměv na tváře dětí i rodičů. Věříme, že když se rodí dítě, celý svět se usmívá. Naší misí je tvorba bezpečných, ergonomických, stylových a odolných produktů, jež Vám umožní společně objevovat svět.

Pevně věříme, že Vám zvolený produkt usnadní každodenní úkony a bude Vám společníkem během každé fáze společného dobrodružství. Největší odměnou pro nás bude Vaše radost!

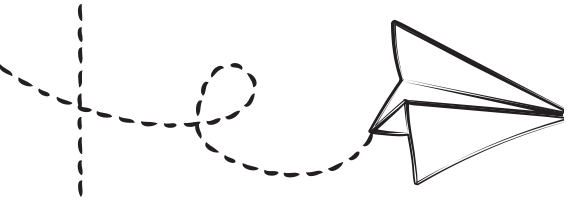

S úsměvem,

tým skiddoü

Funkce dětské postýlky:

DŮLEŽITÉ, USCHOVEJTE PRO BUDOUCÍ POUŽITÍ: ČTĚTE POZORNĚ

Varování

Uvědomte si rizika spojená s otevřeným ohněm či jinými silnými zdroji tepla, jako jsou elektrické nebo plynové ohřívače atd., které se nacházejí v blízkosti postýlky.
Nepoužívejte postýlku, pokud je některá část poškozená, roztržená nebo pokud některá část chybí. Používejte pouze náhradní díly schválené výrobcem.
Nenechávejte nic v postýlce ani neumisťujte postýlku vedle jiného předmětu, který by mohl sloužit jako podpěra nožičky nebo představovat riziko udušení nebo uškrcení dítěte, jako jsou kabely, šňůry od rolet/závěsů.
Nepoužívejte v postýlce více než jednu matraci.
Nejnižší poloha základny postýlky je nejbezpečnější. Když dítě začíná samostatně sedat, používejte pouze toto nastavení.
Tloušťka matrace musí být taková, aby vzdálenost mezi horní částí matrace a horní částí postele byla alespoň 500 mm v nejnižší poloze základny a alespoň 200 mm v nejvyšší poloze základny postýlky. (viz označení na boku - označení udává maximální tloušťku matrace, kterou lze u této postýlky použít).
Doporučená velikost matrace by měla být 120x60 cm. U této velikosti nepřesahuje mezera mezi matrací a stranami a vršky 30 mm.
Veškeré montážní prvky a upevnění by měly být řádně utaženy a pravidelně kontrolovány a v případě potřeby

dotaženy.

Aby se předešlo zraněním v důsledku pádu, měla by být postýlka vyřazena z provozu, jakmile bude dítě schopno vylézt z postýlky.

Postýlku čistěte pouze teplou mýdlovou vodou nebo jiným jemným, netoxickým čisticím prostředkem.

Pokud má postýlka odnímatelné příčky: používejte postýlku pouze se všemi nasazenými nebo odstraněnými odnímatelnými příčkami. Vzhledem k riziku uvíznutí hlavy je zakázáno používat postýlku pouze s některými odnímatelnými příčkami.

Pokud necháváte dítě v postýlce bez dozoru, vždy zkontrolujte, zda jsou všechny odnímatelné příčky na svém místě.

Postýlka je určena pro děti od narození do 4 let.

Funkce dětské pohovky:

DŮLEŽITÉ! USCHOVEJTE PRO BUDOUCÍ POUŽITÍ

Varování

Neumisťujte dětskou postýlku v blízkosti zdrojů tepla, oken a jiného nábytku.
Nepoužívejte postýlku, pokud je některá část poškozená, roztržená nebo pokud některá část chybí.
Používejte pouze náhradní díly schválené výrobcem.
Doporučená velikost matrace by měla být 120x60 cm.
Veškeré montážní prvky a upevnění by měly být řádně utaženy a pravidelně kontrolovány a v případě potřeby dotaženy.
Postýlku čistěte pouze teplou mýdlovou vodou nebo jiným jemným, netoxickým čisticím prostředkem.
Nenechávejte nic v postýlce ani neumisťujte postýlku vedle jiného předmětu, který by mohl sloužit jako podpěra nožičky nebo představovat riziko udušení nebo pověšení dítěte, jako jsou kabely, šňůry od rolet/závěsů. Zbývající výrobky by měly těsně přiléhat ke stěně nebo mít mezi stěnou a bokem postýlky mezeru 300 mm.
Postýlka ve verzi pohovky je určena pro děti od 18 měsíců do 4 let.

Dobrý deň,

ďakujeme za prejavenú dôveru. Sme radi, že vás môžeme privítať v rodine skiddoü. Veľmi nás teší skutočnosť, že ste vstúpili do našej skupiny. Odteraz sa spoločne postaráme o tých, ktorí to ešte sami nezvládnu.

skiddoü je značka, ktorá bola vytvorená preto, aby sa deti a rodičia usmievali. Veríme totižto, že keď sa rodí bábätko, celý svet je šťastnejší. Naším poslaním je vytvárať bezpečné, ergonomické, štýlové a odolné výrobky, vďaka ktorým môžete objavovať svet spolu so svojimi najmenšími.

Dúfame, že vybrané výrobky vám uľahčia každodenný život a budú vás sprevádzať na každej etape vášho spoločného dobrodružstva. Vaša radosť bude pre nás tou najväčšou odmenou!

S úsmevom,

tím skiddoü

Funkcia detskej postieľky:

DÔLEŽITÉ, USCHOVAJTE TÚTO INFORMÁCIU NA BUDÚCE POUŽITIE: POZORNE ČÍTAJTE

Upozornenia

Buďte si vedomí rizík, ktoré predstavuje otvorený oheň alebo iné silné zdroje tepla, ako sú elektrické alebo plynové ohrievače atď. v blízkosti postele.
Nepoužívajte postieľku, ak je niektorá časť poškodená, roztrhnutá alebo ak niektorá časť chýba.
Používajte iba náhradné diely schválené výrobcom.
Nenechávajte nič v postieľke ani neumiestňujte postieľku do blízkosti akéhokoľvek iného predmetu, ktorý by mohol podopierať chodidlo alebo by mohol predstavovať nebezpečenstvo uškrtenia alebo udusenia, ako sú drôty, šnúry roliet/závesov.
V postieľke nepoužívajte viac ako jeden matrac.
Najnižšie nastavenie základne postieľky je najbezpečnejšie. Keď vaše dieťa začne sedieť bez pomoci, používajte len toto nastavenie.
Hrúbka matraca musí byť taká, aby vzdialenosť medzi hornou časťou matraca a hornou časťou postele bola minimálne 500 mm v najnižšej polohe základne a minimálne 200 mm v najvyššej polohe základne postieľky. (viď označenie na boku - označenie udáva maximálnu hrúbku matraca, ktorú je možné použiť s touto postieľkou).
Odporúčaný rozmer matraca by mal byť 120x60 cm. Pri tejto veľkosti nepresahuje medzera medzi

matracom a bočnicami a vrchom postele 30 mm.

Všetky súčiastky a upevňovacie prvky by mali byť riadne utiahnuté a pravidelne kontrolované a v prípade potreby dotiahnuté.

Aby sa predišlo zraneniam spôsobeným pádom, postieľka by sa mala prestať používať, keď bude dieťa schopné samo vyjsť z postieľky.

Postieľku čistite iba teplou mydlovou vodou alebo iným jemným, netoxickým čistiacim prostriedkom.

Ak má postieľka odnímateľné priečky: postieľku používajte len s namontovanými alebo odstránenými všetkými odnímateľnými priečkami. Z dôvodu rizika uviaznutia hlavy je zakázané používať postieľku len s niektorými odnímateľnými priečkami. Ak nechávate svoje dieťa v postieľke bez dozoru, vždy skontrolujte, či sú všetky odnímateľné priečky na svojom mieste.

Postieľka je určená pre deti od narodenia do 4 rokov.

Funkcia gauča:

DÔLEŽITÉ! USCHOVAJTE TÚTO INFORMÁCIU PRE BUDÚCNOSŤ AKO REFERENCIU

Upozornenia

Detskú postieľku neumiestňujte do blízkosti zdrojov tepla, okien a iného nábytku.
Nepoužívajte postieľku, ak je niektorá časť poškodená, roztrhnutá alebo ak niektorá časť chýba. Používajte iba náhradné diely schválené výrobcom.
Odporúčaný rozmer matraca by mal byť 120x60 cm.
Všetky súčiastky a upevňovacie prvky by mali byť riadne utiahnuté a pravidelne kontrolované a v prípade potreby dotiahnuté.
Postieľku čistite iba teplou mydlovou vodou alebo iným jemným, netoxickým čistiacim prostriedkom.
Nenechávajte nič v posteli ani neumiestňujte posteľ vedľa iného zariadenia, ktoré by mohlo podopierať chodidlo alebo predstavovať riziko udusenia alebo obesenia dieťaťa, napr. drôty, šnúry závesov/žalúzií.
Zvyšné výrobky by mali tesne priliehať k stene alebo by mali mať medzi stenou a bočnou stranou postieľky priestor 300 mm.
Postieľka vo verzii gauča je určená pre deti od 18 mesiacov do 4 rokov.

**manufacturer/hersteller/fabricant/fabricante/
fabbricante/producent/fabrikant/výrobce/výrobca**

skiddoü Polska Sp. z o.o.

Kopanina 34,

60-105 Poznań, Poland

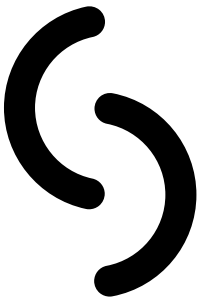

skiddoü

born to smile